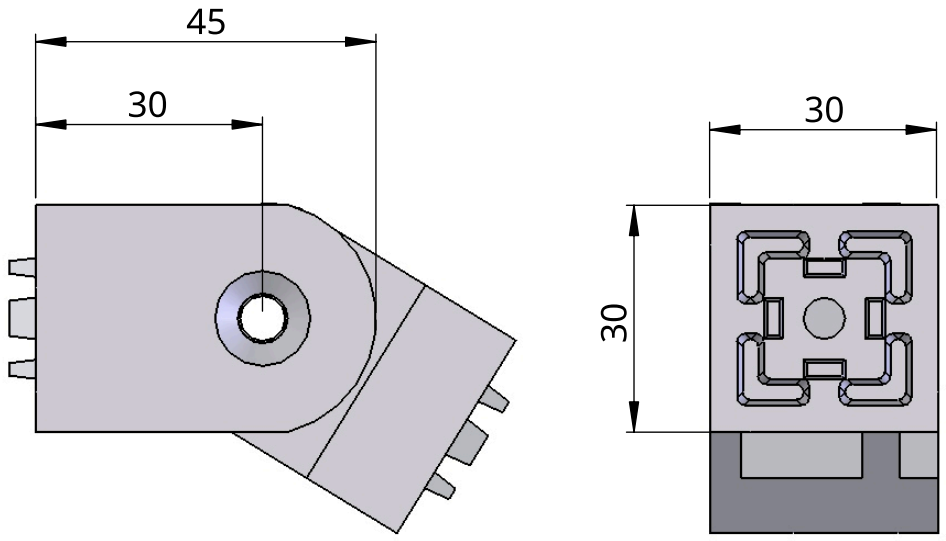
45
30
30
30

